ՄԵՏԱՂԱԿԱՆ ՄՏՈՑ

ՆԵՐԴԻՐ ԷԼ-ՆՏ ՄՄ-1*

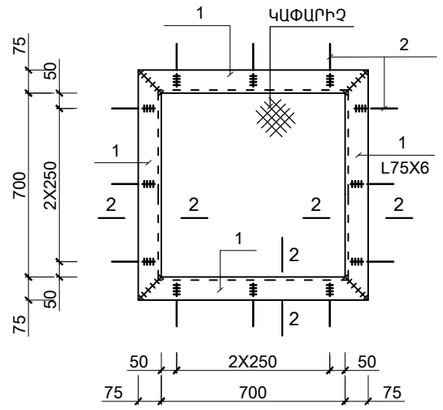

(ԿԱՓԱՐԻՉ)

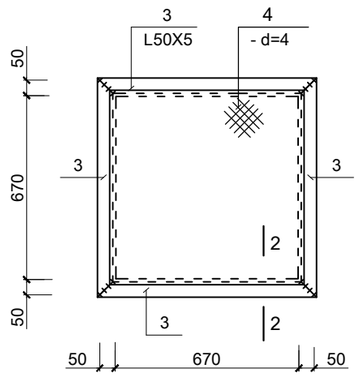

2 - 2

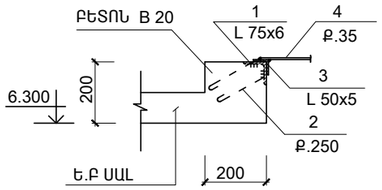

ՄԵՏԱՂԱԿԱՆ ԱՍՏԻՃԱՆ

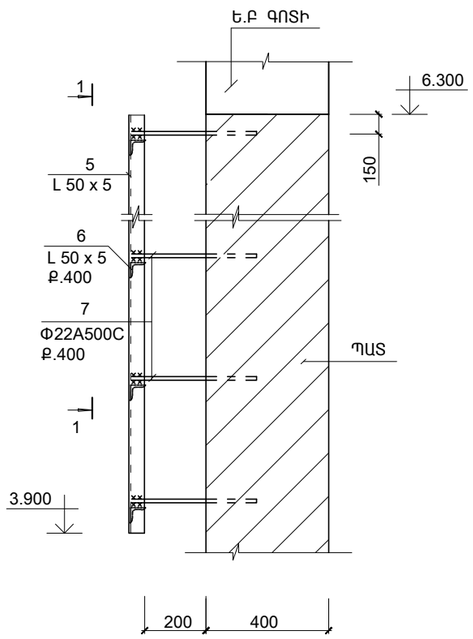

ՏԵՍՔ 1 - 1

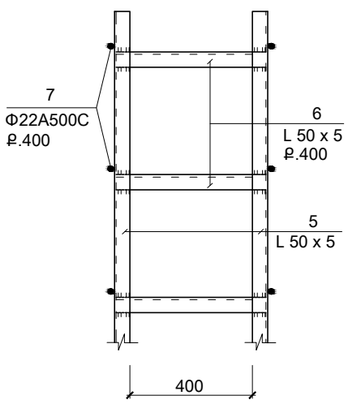

ՄԱՍՆԱԳԻՐԸ

ՆՇԱՆԱԿ. ԴԻՐՔԸ	Ն Շ Ա Ն Ա Կ Ո Ւ Մ Ը	Ա Ն Վ Ա Ն Ո Ւ Մ Ը		ՔԱՆ. ՀԱՏ	ՄԻԱՎ. ՔԱՇԸ ԿԳ	ԾԱՆՈԹ. ԿԳ
	ՄԵՏԱՂԱԿԱՆ ԷԼԵՄԵՆՏՆԵՐ					
		ՄԵՏԱՂԱԿԱՆ ՄՏՈՑ		1	64.8	64.8
		ԿԱՓԱՐԻՉ	(1 ՀԱՏ)			
3	ԳՕՍՏ 8509-86	L 50x50x5	L= 770	4	2.9	11.6
4	ԳՕՍՏ 19903 - 74	δ =4x730 (C235)	L= 730	1	16.7	16.7
				ԸՆԴԱՄԵՆԸ		28.3
		ՆԵՐԴԻՐ ԷԼ-ՆՏ ՄՄ-1*	(1 ՀԱՏ)			
1	ԳՕՍՏ 8509-86	L 75x75x6	L= 850	4	7.5	30.0
2	ԳՕՍՏ Ր 52544 - 2006	∅ 12 A 500C ;	L = 600	12	0.54	6.5
				ԸՆԴԱՄԵՆԸ		36.5
		ՄԵՏԱՂԱԿԱՆ ԱՍՏԻՃԱՆ	(1 ՀԱՏ)			
5	ԳՕՍՏ 8509-86	L 50x50x5	L= 2100	2	7.92	15.8
6	ԳՕՍՏ 8509-86	L 50x50x5	L= 450	5	1.7	8.5
7	ԳՕՍՏ Ր 52544 - 2006	∅ 22 A 500C ;	L = 400	12	0.36	4.3
				ԸՆԴԱՄԵՆԸ		28.5

1. ԵՌԱԿՑՄԱՆ ԿԱՐԻ ՉԱՓՆ ԸՆԴՈՒՆԵԼ ԵՌԱԿՑՎՈՂ ԷԼԵՄԵՆՏՆԵՐԻ ՆՎԱԶԱԳՈՒՅՆ ՀԱՍՏՈՒԹՅԱՄԲ
2. ՄՈՆՏԱԺՈՒՄԻՑ ՀԵՏՈ ԲՈԼՈՐ ՄԵՏԱՂԱԿԱՆ ՄԱԿԵՐԵՍՆԵՐԸ ՄԱՔՐԵԼ ԺԱՆԳԻՑ ԵՎ ԿԵՂՏԻՑ, ՀԻՄՆԱՆԵՐԱՐԿԵԼ ԵՎ ՆԵՐԿԵԼ ԷՄԱԼՈՎ 2 ԱՆԳԱՄ
3. ԵՌԱԿՑՈՒՄԸ ԻՐԱԿԱՆԱՑՆԵԼ Ց-42 ԷԼԵԿՏՐՈԴՈՎ
4. ՄԵՏԱՂԱԿԱՆ ՄՏՈՑԻ ՏԵՂԸ ՃՇՏԵԼ ՃԱՐՏԱՐԱՊԵՏԱԿԱՆ ԳԾԱԳՐԵՐԻ ՀԵՏ:

ՏԱՐՐԵՐԻ ՄԱՍՆԱՑՈՒՅԱԿ

ԴԻՐՔ	ԷՍՔԻԶ
2	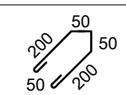

TAR-03 ԹԵՐԹ - ԵԿ 24/28

Տեղակապված

Տեղակապող	Ն.ԼՎԱՎՅԱՆ		07.06

ԾՐԱԳՐԻ ԱՌԱՋԱԴՐԱՆՔ՝ ՏՄԱԳՄ-01

ՏԱՎՈՒՇԻ ՄԱՐԶԻ ԱՐԾՎԱԲԵՐԴ ԳՅՈՒՂԻ ՄԱՆԿԱՊԱՐՏԵԶԻ ԿԱՌՈՒՑՄԱՆ ՆԱԽԱԳԾԻ ՏԵՂԱԿԱՊՈՒՄ

ՆԱԽԱԳԾ.	ԱՂԱՋԱՆՅԱՆ Լ.	
ՊԱՇՏՈՆ	ԱԶԳԱՆՈՒՆ	ՍՏՈՐԱԳՐ.

ԿՈՆՍՏՐՈՒԿՏՈՐԱԿԱՆ ՄԱՍ

ՓՈՒԼ	ԹԵՐԹ	ԹԵՐԹԵՐ
ԱՆ	ԵԿ-23	25

ՄԵՏԱՂԱԿԱՆ ՄՏՈՑ
ՄԵՏԱՂԱԿԱՆ ԱՍՏԻՃԱՆ

INTER energie ԻՆՏԵՐ էներգիա ՍՊԸ

A 3